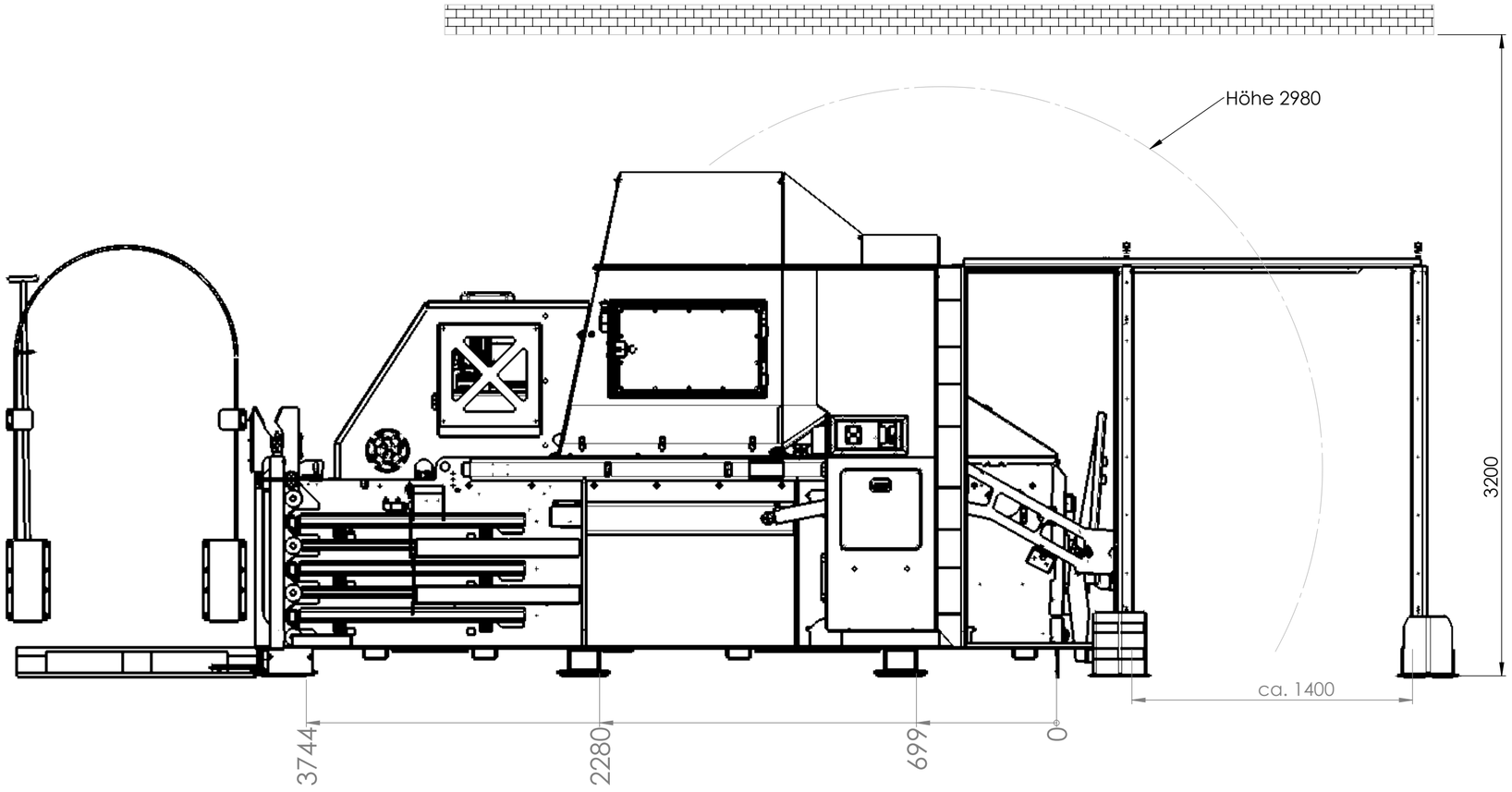

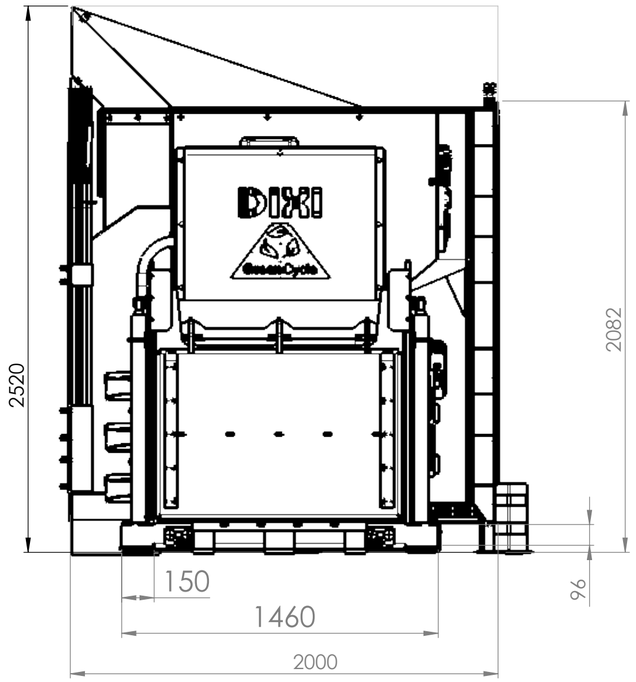

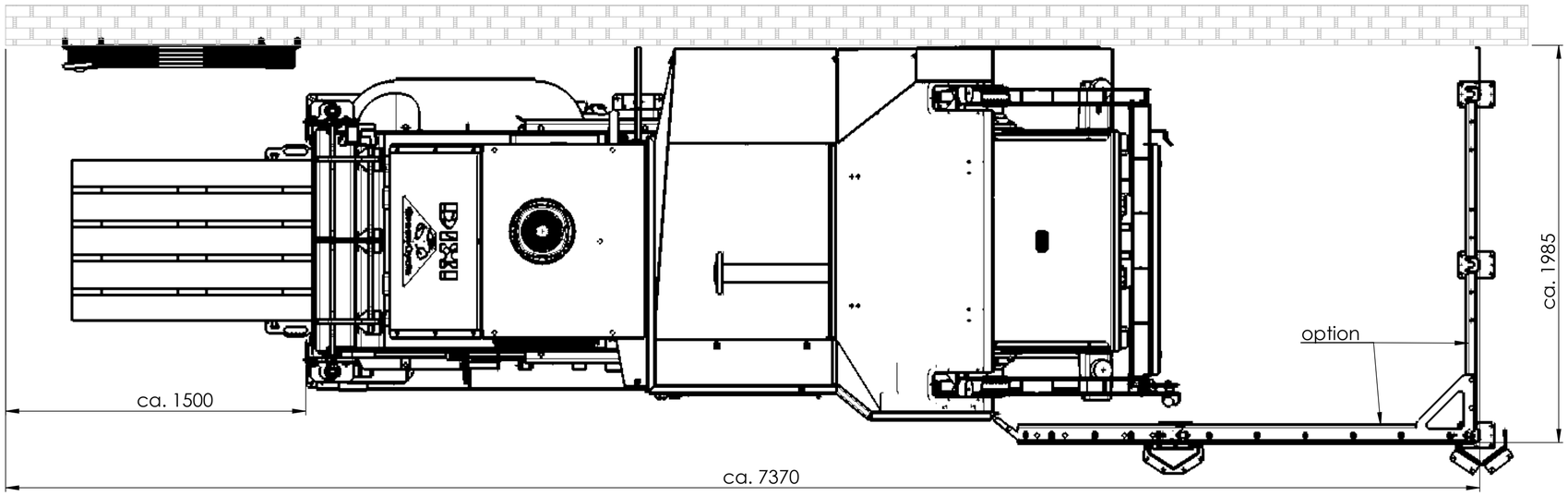

Maschinenfabrik Bermatingen GmbH&Co KG 88697 Bermatingen			Allgemeintoleranzen: ISO 2768-m EN ISO 13920-AE			MAT. Montagezeichnung
-	-	-	-			Benennung: DIXI 60SLD, li.
-	-	-	-			
-	-	-	-			
-	-	-	-		Datum / NAME	
-	-	-	-	Bearb.	22.02.2017 Einig	
-	-	-	-	Gepr.		Z-Nr. 62900002 A2
-	-	-	-	Schutzvermerk ISO 16016 beachten		
-	-	-	-			
Index	Änderung	Name	Datum	Gewicht: 0,00 kg		Maßstab 1:20 Blatt 1 von 1

w = Rz 100, x = Rz 25, y = Rz 6,3, z = Rz 1